Greifersägen

Die Mehrzahl unserer Greifersägen wird für die Ganzbaumverarbeitung meist im Ausland eingesetzt. Auf unserem heimischen Markt sind sie aufgrund von natürlichen Voraussetzungen weniger bekannt. Im Ausland sind Hultdins Greifersägen hingegen eine feste Größe. Mit sechs verschiedenen Greifersägen-serien, die einige Modelle umfassen, bieten wir das breiteste Sortiment auf dem Markt.

SuperSaw 350E

SuperSaw 550, 551

SuperSaw 555S

SuperSaw 650S, 651S

SuperSaw 6000S

HULTDINS SuperSaw™

Hultdins Greifsägen sind in der SuperSaw-Serie während vieler Jahre die beste Qualitätswahl bei den Forstunternehmern weltweit gewesen. Die Zusatzeinrichtung für das Kappen wird am besten an einem Hultdins SuperGrip angebracht. Dieser Einsatz findet beim Kappen (Sägen), Beladen und Sortieren seine Verwendung.

Erhöhte Effektivität ist im Forst das erstrebte Ziel und mit der SuperSaw haben wir einmalige Eigenschaften entwickelt, um dies zu ermöglichen. Wirtschaftlichkeit, Produktivität und geringe Stillstandzeiten für den Unternehmer haben die SuperSaw zu der meist verkauften Greifsäge auf dem Markt gemacht.

Die SS350E in Verbindung mit einem Hultdins A-Greifer ist eine unschlagbare Kombination für die Restholz-Hantierung.

Hultdins SuperSaw – Flexibilität in einer Nussschale

Kein Greifer für Beladen von standardisierten Sortimenten benötigt eine Greifsäge – aber alle andere Greifer brauchen sie.

Die Hultdins SuperSaw ist konstruiert, um Ihrem Greifer diese extra Flexibilität zu geben. Unabhängig davon ob es sich um 24-Stunden fortlaufendes Kappen von Eukalyptusholzbündeln in Brasilien, Gewichtsoptimierung der Ladung auf dem Restholz- oder Langholz-LKW,- wo vor dem Beladen die Spitzen gekappt werden müssen,- handelt, Hultdins hat eine Greifsäge für jeden Bedarf.

Mit technischer Entwicklung, Produktleistung und Qualität hat sich die Hultdins Entwicklungsabteilung einen guten Namen durch innovatives Denken gemacht und hat seinen Kunden auf der ganzen Welt geholfen, ihre Produktivität zu steigern. Automatische Kettenspannung spart Zeit für den Fahrer und in Kombination mit proportionaler Kettenschmierung eine gesteigerte Kappleistung sowie wesentlich weniger Verschleiß von Ritzel, Umlenkrolle und Kette.

Hultdins hat Greifsägen über fast 40 Jahren entwickelt und hat heute das breiteste Sortiment der Welt. Diese werden weltweit von erfahrenen Händlern, die gute Produktkenntnisse und Zugang zu Komponenten haben, vertrieben. Konstruktionsprinzipien, Materialwahl und die hoch automatisierte Herstellung ist die gleiche für unsere Greifsägen wie für unsere Greifer.

Wir sind uns darüber vollkommen im Klaren, dass nur Ihr Erfolg mit unseren Produkten zur Steigerung des Verkaufs führen kann. Das gibt Ihnen als Kunde Sicherheit.

In neuen von zehn Fällen gilt: Wenn Sie die Applikation haben, dann hat Hultdins für Sie die richtige Sägekassette.

Auf den Folgeseiten erfahren Sie mehr über die verschiedenen Modelle, deren Eigenschaften und Funktionen.

Hultdins SuperSaw - das komplette Greifsägeprogramm

Das Hultdins Sortiment an Greifsägen geht vom Leichtgewicht SS350E, das zusammen mit dem einmaligen A-Greifer für das Sägen von Restholz optimiert wurde, über LKW-angepasste Modelle, zu richtigen Kraftpaketen für die härtesten Baggereinsätze. Für jeden Hultdins-Greifer gibt es eine Greifsäge und für jede Greifsäge gibt es eine Menge Anpassungen.

Unten finden Sie eine Tabelle aus der Sie entnehmen können welche Greifsäge zu welchem Greifer passt, sowie eine Anleitung um die richtige Kombination für Ihre spezielle Arbeit zu finden.

Gripare	**SuperSaw 350E**	**SuperSaw 550** **SuperSaw 551**	**SuperSaw 555S**	**SuperSaw 555S-HD**	**SuperSaw 650S** **SuperSaw 651S**	**SuperSaw 6000S**
SGII 260, -S,-R,-A	X	X				
SGII 300, -S,-R,-A	X	X				
SGII 360, -S,-R,-A	X	X	X *			
SGII 420, -S,-R,-A	X	X	X *			
GLC40		X				
GLC50		X				
SG260, -S,-R		X				
SG360, -S,-R		X	X *	X *		
SG420, -R		X				
SG520, -S,-R		X	X *	X *	X *	X*
SG720S						X*

*) Nur für Greifer in der S-Ausführung

Verwendungsgebiet	**Empfohlene Produkte**
Restholz	Die SS350E ist vor allem für Restholz-Hantierung entwickelt. Wir empfehlen die Verwendung in Kombination mit unseren A-Greifern. Der A-Greifer formt das Reisig zu dichten Bündeln, die dann gekappt werden können. Die SS350E ist auch mit ¾“ Schwert/Kette erhältlich.
Forstschlepper	Die SS350E in Kombination mit einem A-Greifer eignet sich am besten für die Restholz-Hantierung. Wenn ein stärkeres Sägestativ gewünscht wird kann die SS550, -551 an jedem Greifer die richtige Wahl sein.
LKW	Die SuperSaw 550, -551 ist eine erprobte und beliebte Greifsäge für den Ladekran auf LKW. Sie passt an alle SG - SG II und GLC-Greifer. Auch die SS350E kann bei leichteren Ausführungen für LKW-Ladekrane verwendet werden. Diese Säge hat eine hervorragende Säge-Kapazität. Das Gehäuse ist leichter und deshalb nicht so stabil wie das Sägestativ der SS550, -551.
Stationärkran	Sowohl die SuperSaw 550, -551 als auch die SuperSaw 555S sind u.a. für stationäre Krane geeignet. Wählen Sie die SS555 bei härteren Einsätzen, wo hohe Leistung verlangt wird.
Kappen von Bündeln	Beim Kappen von Holzbündeln von z.B. Eukalyptus empfehlen wir dieSS6000S in Kombination mit dem Greifer SG520S oder SG720S. Ein ¾“ Schwert/Kette mit hoher Antriebskraft und großem Schmiervolumen sorgt für maximale Produktion und minimalen Stillstand. Es gibt zwei Größen von Schmieröltanks.
Bagger	Die SuperSaw 555S, SuperSaw 650S, -651S oder SS6000S mit unserer sehr kräftigen HD-Aufnahme in Kombination von einem der oben empfohlenen S-Greifer ist die richtige Wahl für einen Baggereinsatz. Achtung! Wählen Sie immer die HD-Aufnahme und einen S-Greifer bei Baggermontage. Die HD-Aufnahme hat zwei verschiedene Lochkreise für Rotatoren: Ø173 (M16) und Ø203 (M20).

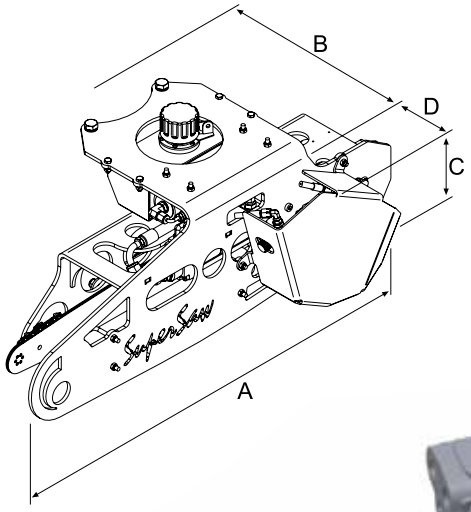

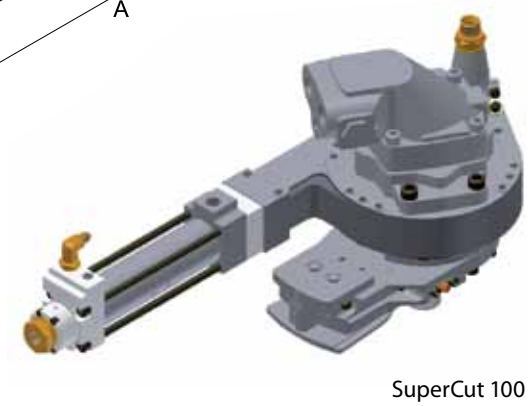

SuperSaw 350E

SuperCut 100

Produkteigenschaften

- Leichte Greifsäge entwickelt für Wipfel- und Restholz-Hantierung
- SuperCut 100 minimiert die Stillstandzeit und steigert die Produktivität
- Kappeinheit SC100 hat eingebaute selbstentlüftende Schmierölpumpe mit proportionaler Kettenschmierung
- Automatische Kettenspannung
- Eingebauter Auswurfzylinder mit konstantem Momentarm
- Integrierte Montage des Sägemotors
- Über Drehdurchführung durch den Sägemotor werden bewegliche Schläuche für Spann- und Kettenschmieröl eliminiert
- Sägemotor mit Antikavitationsventil ausgerüstet
- Schneller und einfacher Wechsel von Schwert und Kette
- Einfache Einstellung vom Schwertausdruck und Schwertgeschwindigkeit
- Erhältlich für ¾“ Schwert/Kette (allerdings nur für 19cc Sägemotor)
- Umbausatz macht die Konvertierung von .404 zu ¾“ einfach
- Einfache Installation auf Forstschlepper und LKW

		350E-10	350E-19
Fördervolumen des Sägemotors	**cm³**	10	19
Gewicht	**kg**	89	94
Länge „A“	**mm**	1017	1017
Breite „B“	**mm**	446	446
Höhe „C“	**mm**	331	331
Breite „D“	**mm**	121	121
Min. Hydraulikdruck, Sägemotor	**MPa**	16	16
Min. Ölzufuhr, Sägemotor	**l/min**	80	110
Max. Effekt für Sägekette		Siehe Spezifikation des Kettenherstellers	
Max. Sägekettengeschwindigkeit		Siehe Spezifikation des Kettenherstellers	
Sägekette		.404“	.404“, ¾“
Schwertlänge	**cm**	75	75, 67
Sägeschwert Vorschub-System		Drückleitung	Drückleitung
Empfohlene Greifer		Sämtliche SGII-Modelle	

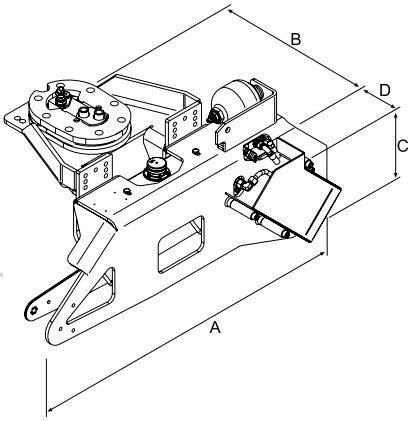

SuperCut

SuperSaw 550, -551

Produkteigenschaften

- Ausgeglichene Rotatoraufnahme für optimales Gleichgewicht am Greifer
- Automatische Kettenspannung und proportionale Kettenschmierung
- Schneller und einfacher Wechsel von Schwert und Kette
- SuperCut verringert Stillstandzeit und steigert die Produktivität
- Eingebauter Auswurfzylinder
- Integrierte Montage des Sägemotors
- Einfache Montage an Forstschlepper und LKW

		550-10	550-19	551-10	551-19
Fördervolumen des Sägemotors	**cm³**	10	19	10	19
Gewicht	**kg**	145	148	145	148
Länge „A“	**mm**	1095	1095	1095	1095
Breite „B“	**mm**	444	444	444	444
Höhe „C“	**mm**	400	400	400	400
Breite „D“	**mm**	120	120	120	120
Min. Hydraulikdruck, Sägemotor	**MPa**	16	16	16	16
Min. Ölzufuhr, Sägemotor	**l/min**	80	110	80	110
Max. Effekt für Sägekette		Siehe Spezifikation des Kettenherstellers			
Max. Sägekettengeschwindigkeit		Siehe Spezifikation des Kettenherstellers			
Sägekette		.404”	.404”	.404”	.404”
Schwertlänge	**cm**	90	90	90	90
Sägeschwert Vorschub-System		Rücklaufleitung	Rücklaufleitung	Drückleitung	Drückleitung
Empfohlene Greifer		Sämtliche SG,SGII und GLC Modelle			

SS555S

SS555S HD

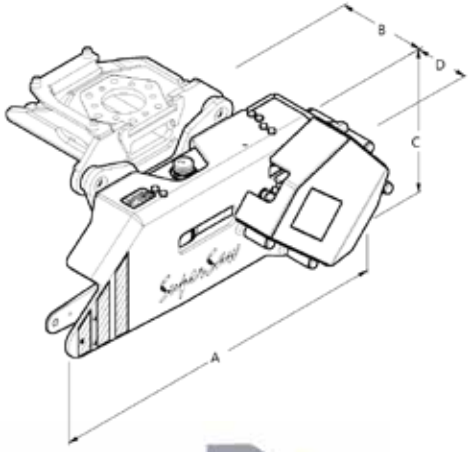

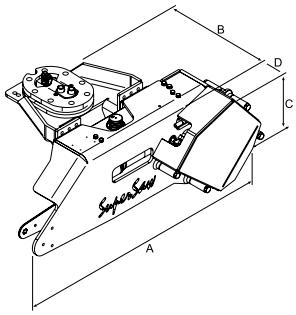

SuperCut

SuperSaw 555S, -555S HD

Produkteigenschaften

- Ausgeglichene Rotatoraufnahme für optimales Gleichgewicht am Greifer
- Automatische Kettenspannung und proportionale Kettenschmierung
- Schneller und einfacher Wechsel von Schwert und Kette
- SuperCut verringert Stillstandzeit und steigert die Produktivität
- Eingebauter Auswurfzylinder
- Integrierte Montage des Sägemotors
- Druckausgabe von Sägeschwert für beste Sägeleistung
- Einfache Einstellung von Schwertdruck
- Einfache Montage an Forstschlepper und LKW (SS555S) und Bagger (SS555S HD)

		555S	555S-HD
Fördervolumen des Sägemotors	**cm³**	19	19
Gewicht	**kg**	195	235
Länge „A“	**mm**	1168	1168
Breite „B“	**mm**	376	434
Höhe „C“	**mm**	465	465
Breite „D“	**mm**	148	148
Min. Hydraulikdruck, Sägemotor	**MPa**	16	16
Min. Ölzufuhr, Sägemotor	**l/min**	110	110
Max. Effekt für Sägekette		Siehe Spezifikation des Kettenherstellers	
Max. Sägekettengeschwindigkeit		Siehe Spezifikation des Kettenherstellers	
Sägekette		.404”	.404”
Schwertlänge	**cm**	90	90
Sägeschwert Vorschub-System		Drückleitung	Drückleitung
Empfohlene Greifer 555S		SGII360S und 420S sowie SG360S und 520S	
Empfohlene Greifer 555S HD			SG360S und SG520S

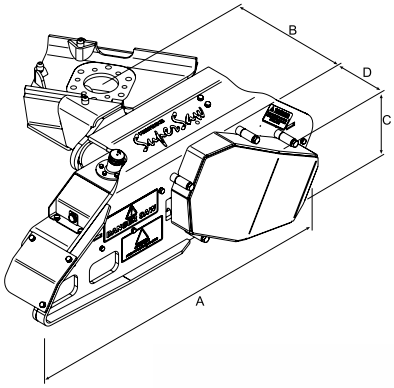

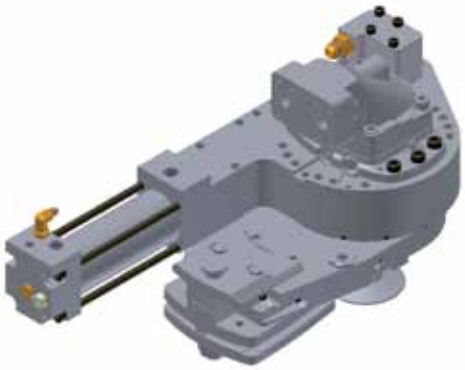

SuperCut 300

SuperSaw 650S, -651S

Produkteigenschaften

- Ausgeglichene Rotatoraufnahme für optimales Gleichgewicht am Greifer
- SuperCut 300 hat eingebaute selbstentlüftende Schmierölpumpe mit proportionaler
- Kettenschmierung
- Automatische Kettenspannung
- Einfacher und schneller Wechsel von Schwert und Kette
- SuperCut 300 verringert Stillstandzeit und steigert die Produktivität
- Eingebauter Auswurfzylinder mit konstantem Momentarm
- Integrierte Montage des Sägemotors
- Über Drehdurchführung durch den Sägemotor werden bewegliche Schläuche für Spann- und Kettenschmieröl eliminiert
- Eingebauter Antikavitationskreis für Sägemotor
- Einfache Montage am Bagger

		650S	651S
Fördervolumen des Sägemotors	**cm³**	40	40
Gewicht	**kg**	370	370
Länge „A“	**mm**	1 397	1 397
Breite „B“	**mm**	520	520
Höhe „C“	**mm**	511	511
Breite „D“	**mm**	108	108
Min. Hydraulikdruck, Sägemotor	**MPa**	18	18
Min. Ölzufuhr, Sägemotor	**l/min**	172	172
Max. Effekt für Sägekette		Siehe Spezifikation des Kettenherstellers	
Max. Sägekettengeschwindigkeit		Siehe Spezifikation des Kettenherstellers	
Sägekette		¾″	
Schwertlänge	**cm**	100	
Sägeschwert Vorschub-System		Rücklaufleitung	Drückleitung
Empfohlene Greifer			SG520S

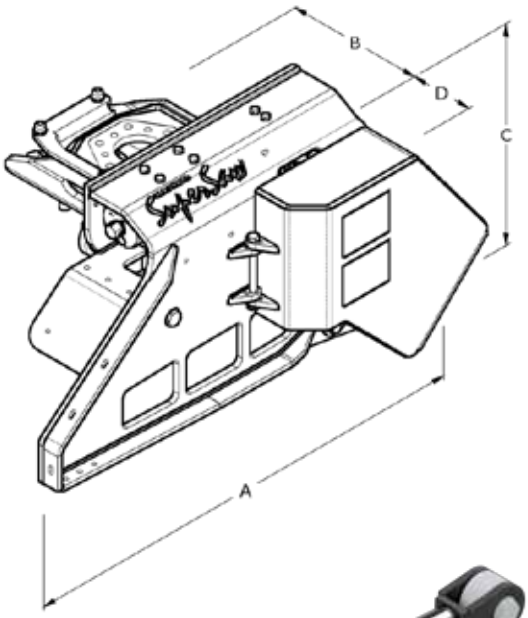

SuperSaw 6000S

Produkteigenschaften

- Modulares Design für eine einfache Anpassung an unterschiedliche Greifer
- Verschiedene Längen von Sägeschienen mit geeignetem Schutz verfügbar
- Die stabile ¾" Schiene und Kette vibriert auch bei großen Längen kaum und gibt daher ein exaktes Schnittergebnis
- Die Oregon 11H Kette hat eine hohe Schnittleistung und bleibt lange scharf
- Ausgeglichene Rotatoraufnahme für optimales Gleichgewicht am Greifer
- Robuste Sägeeinheit mit extra starkem Vorschubzylinder
- Automatische Kettenspannung
- Doppeltwirkende Nockenbahn schmiert auch bei der Rückzug der Sägeschiene
- Einfacher und schneller Wechsel von Schwert und Kette
- Optionaler Schmieröltank, eingebauter Tank mit 8 l oder externer Tank mit 26,5 l
- Eingebauter Antikavitationskreis für den Sägemotor
- Einfache Montage am Bagger

		6000S-40	6000S-60
Fördervolumen des Sägemotors	**cm³**	40	60
Gewicht	**kg**	340 / 360 / 372 / 383	343 / 363 / 375 / 386
Länge „A"	**mm**	1420 / 1545 / 1740 / 1947	1420 / 1545 / 1740 / 1947
Breite „B"	**mm**	421	421
Höhe „C"	**mm**	678	678
Breite „D"	**mm**	193	193
Min. Hydraulikdruck, Sägemotor	**MPa**	18	18
Min. Ölzufuhr, Sägemotor	**l/min**	172	172
Max. Effekt für Sägekette		Siehe Spezifikation des Kettenherstellers	
Max. Sägekettengeschwindigkeit		Siehe Spezifikation des Kettenherstellers	
Sägekette		3/4"	3/4"
Schwertlänge	**cm**	100 / 113 / 130 / 150	100 / 113 / 130 / 150
Sägeschwert Vorschub-System		Drückleitung	Drückleitung
Empfohlene Greifer		SG 520 und größer	SG 520 und größer

SuperSaw 350E

SuperSaw 550, 551

SuperSaw 555S

SuperSaw 650S, 651S

SuperSaw 6000S

Notizen

Notizen

Hultdins – Ihre Produktivität ist unsere Antriebskraft

Hultdin System AB ist einer der weltführenden Hersteller von Komponenten für die mechanisierte Forstwirtschaft. Mit Blick auf die Effektivität und die Wirtschaftlichkeit in der Forstarbeit der Kunden haben wir ein breites Sortiment entwickelt, bestehend u.a. aus Holzgreifer, Greifsägen, Sägeeinheiten, Dämpfungssysteme, Aktiver Laderaum für Rückezüge und eine tragbare Brücke für Forstmaschinen.

HULTDINS SuperGrip™

Hultdins SuperGrip ist ein bekannter Begriff. Eigentlich gar nicht verwunderlich, da sie die harten Arbeitseinsätze in verschiedenen Klimazonen in den Wäldern der Welt meistern.
Mit Hultdins Greifer können Sie jahrelang schnell und zuverlässig arbeiten.

HULTDINS SuperCut™

Hultdins SuperCut ist eine Sägeeinheit mit einem sehr guten Ruf, die heute in den meisten Harvesteraggregaten überall auf der Welt originalmontiert sind. Die neuen Generationen SuperCut 100 und 300 bieten unübertroffene Sägeleistung bei verschiedenen Sägeapplikationen.

HULTDINS SuperSaw™

Hultdins SuperSaw ist eine komplette Serie von Sägekassetten einschl. Sägeeinheit und Montagestativ für Hultdins Greifer. An jedem Hultdins-Greifer kann eine Sägekassette montiert werden, dadurch bekommen Sie eine komplette Greifsäge. Die Greifsäge kann sowohl für Kappen als auch für das Beladen und Sortieren verwendet werden.

HULTDINS Damping System

Hultdins Damping System eignet sich für alle Arten von Kränen und gibt effektive Dämpfung für ein breites Lastenregister, vom leeren Greifer bis zur vollen Ladung. Die Krandämpfung bedeutet auch, dass der Kran schneller gefahren und bedient werden kann, was wiederum die Effektivität steigert. Das System verringert auch die Beanspruchung und Ermüdung des Kranes. Kurz gesagt, Hultdins Damping System steigert den Komfort, die Lebensdauer und die Produktivität.

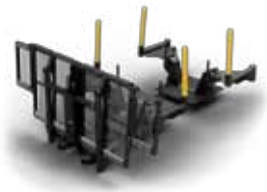

HULTDINS Active Load Space

Hultdins Active Load Space (ALS) sowie das Durchforstungsmodell ALS-T ist ein geräumiger Laderaum für Forstschlepper. Die Breiten und variablen Stützen machen es möglich die Größe des Laderaums so anzupassen, dass das nominelle Lastgewicht erreicht wird. Der Laderaum, der auf gedämpfter Hydraulik fließt, schont Maschine und Fahrer. Außerdem ist er nivellierbar, was die Befahrbarkeit bei engen Passagen deutlich steigert. Die Lastennivellierung bedeutet auch eine seitliche Schwerpunktsversetzung von 30-50%, was im schwierigen Gelände oder bei kräftiger Neigung von großer Bedeutung ist.

HULTDINS GeländeBrücke 500

Hultdins GeländeBrücke 500 ist eine tragbare Brücke für Forstmaschinen, die der Forstschlepper auf der Ladung mitnehmen kann. Die Brücke wird mit dem Kran platziert und ist leicht genug um mit dem kleinsten Forstschlepper gehandhabt zu werden, aber auch gleichzeitig stark genug, um den größten zu tragen. Das Platzieren der Brücke dauert nur ein paar Minuten. Die Hultdinsbrücke schont Bäche und Nassflächen, gleichzeitig verringert sie die Rückeentfernung und hilft Ihnen sich nicht festzufahren. Dies kann sehr wichtig sein – der Gewinn für die Umwelt nicht zu vergessen und der Wert vom Industrieholz, das früher im Schlamm versenkt wurde...

HULTDINS

Fa. PHILIPP Forstwerkzeuge GmbH
Am Markbach 12, DE-76547 Sinzheim, Germany
Tel. +49 7221 81010, Fax +49 7221 81488
E-mail: info@philipp-forstwerkzeuge.de
Internet: www.philipp-forstwerkzeuge.de
Änderungen vorbehalten

0117-7000501_TY